Фрагмент 1 фасада (1:100)

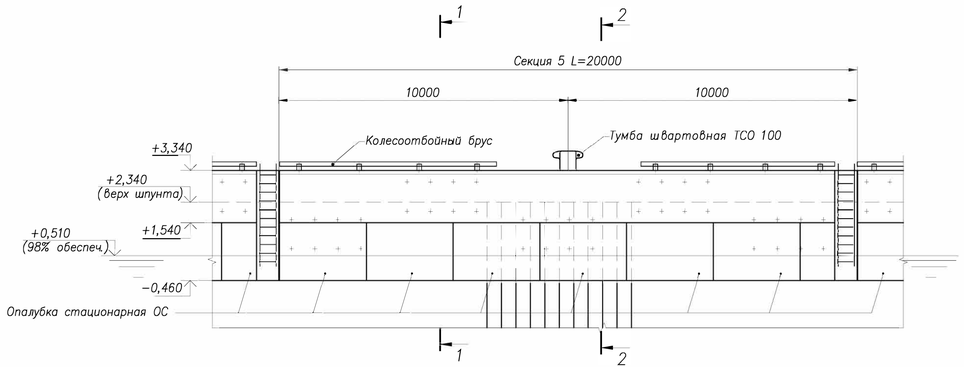

План (1:100)

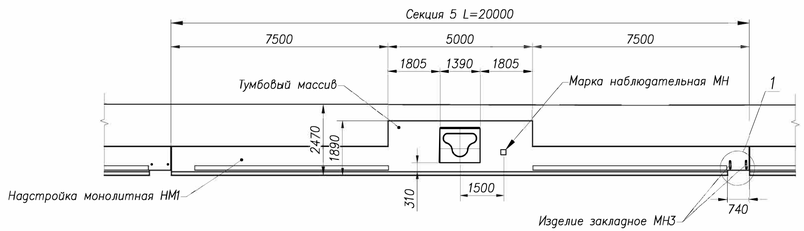

Схемы армирования

Разрез 1–1 (1:25)

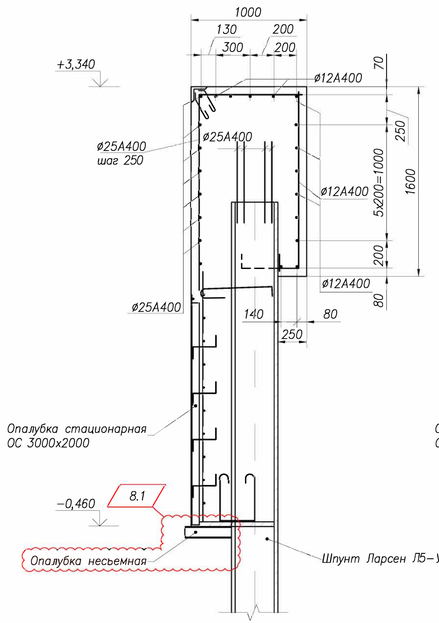

Разрез 2–2 (1:25)

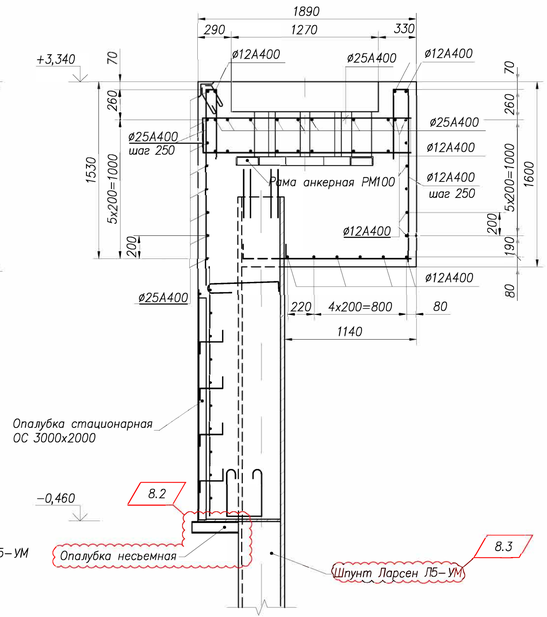

Изделие закладное МН3 (1:5)

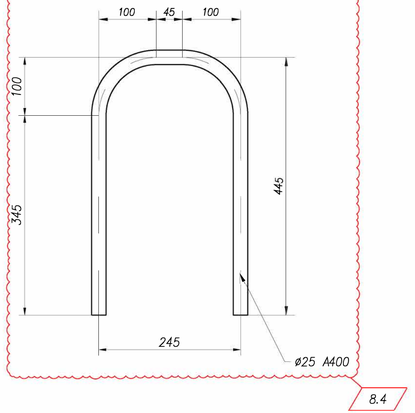

Опалубочные чертежи

Разрез 1–1 (1:50)

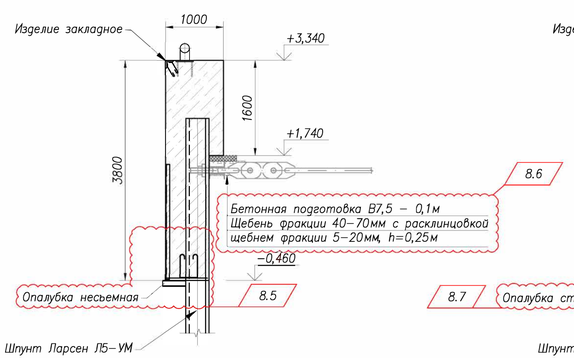

Разрез 2–2 (1:50)

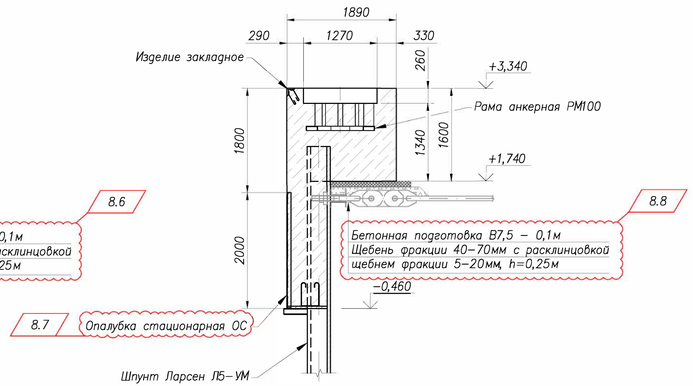

1 (1:20)

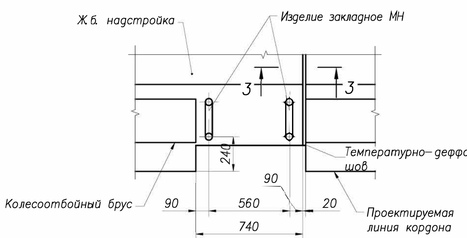

Разрез 3–3 (1:20)

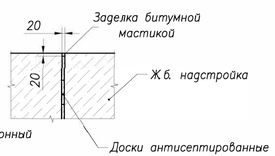

Примечания
1 Отметки даны в Тихоокеанской системе высот
2 Анкерные болты для крепления отбойных устройств поставляются в комплекте с отбойными устройствами
3 Для сварочных работ применять электроды типа Э–42 по ГОСТ 9467–75

					2025	ПИР–9/10–КР2		
8	8	Зам.	10–24		03.25	"Реконструкция объектов инфраструктуры порта Петропавловск–Камчатский" (Реконструкция сооружения причала N9 и сооружения причала N10 в морском порту Петропавловск–Камчатский)		
Изм.	Кол.уч.	Лист	N'док	Подпись	Дата			
Разработал		Безрук				Конструктивные решения. Этап 2. Причал 10	Стадия	Лист	Листов
Проверил		Цыбулина					П	5	
Рук.отдела		Цыбулина							
Н.контр.		Гребенюков				Надстройка монолитная НМ1. Тумбовый массив ТМ1. Опалубочные чертежи. Схемы армирования	ООО ПК "Скала"		
ГИП		Сполитак							

Формат А3х3

Взам. инв. N° | Подпись и дата | Инв. N° подл.

23-May-2025 17:56 Y:\2024\24-0203\ПД\04. КР\КР2 – Причал №10_ГЧ\Лист_5 – Опалубка. Армирование.dwg/Лист_5 – Опалубка. Армирование spoltak